CFA la BRIQUERIE
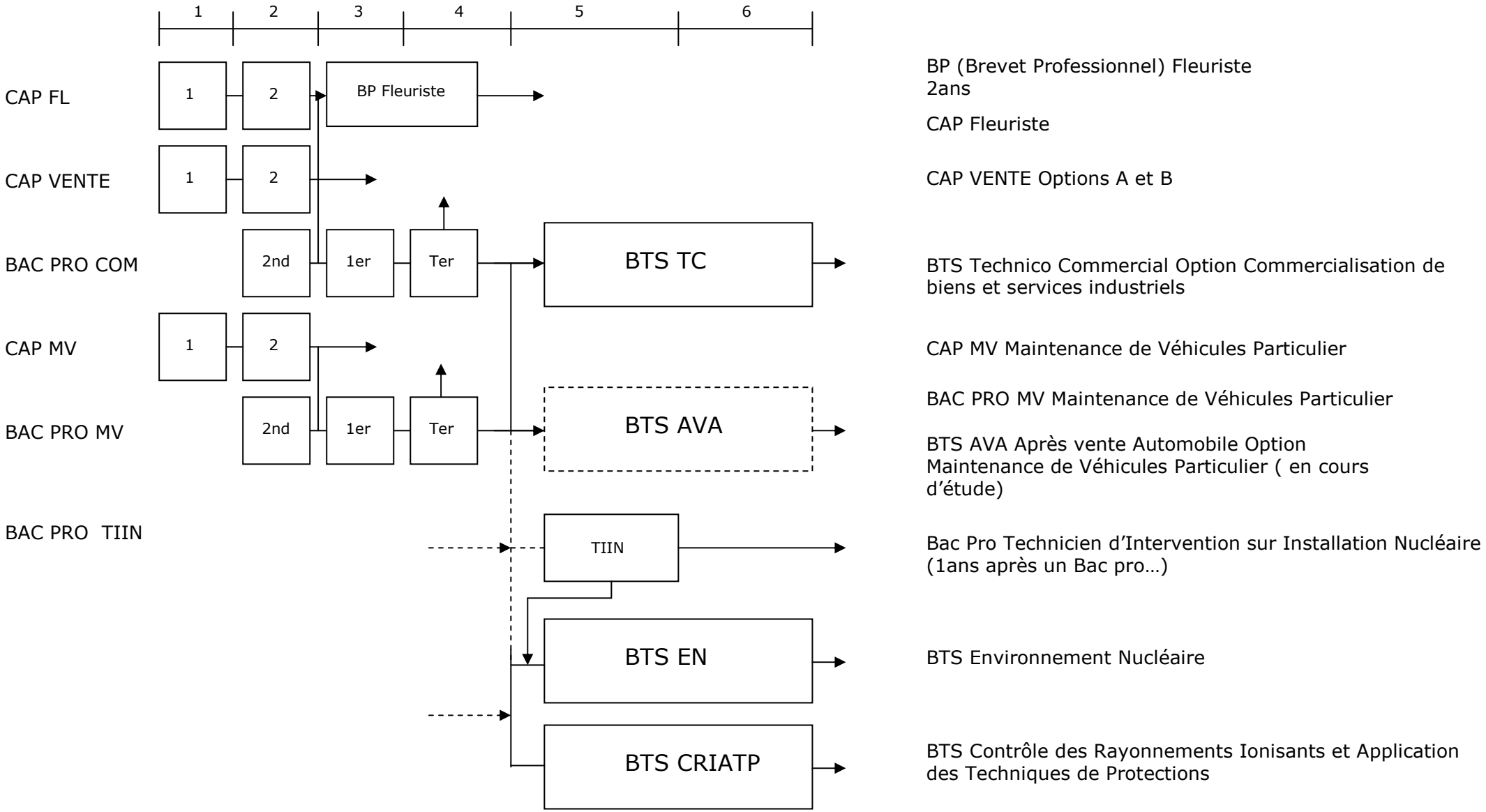
Nos Formations Initiales
Sous Statut de l'Apprentissage